CA.09 GTS

. Sprue grippers

14

. Greifzangen

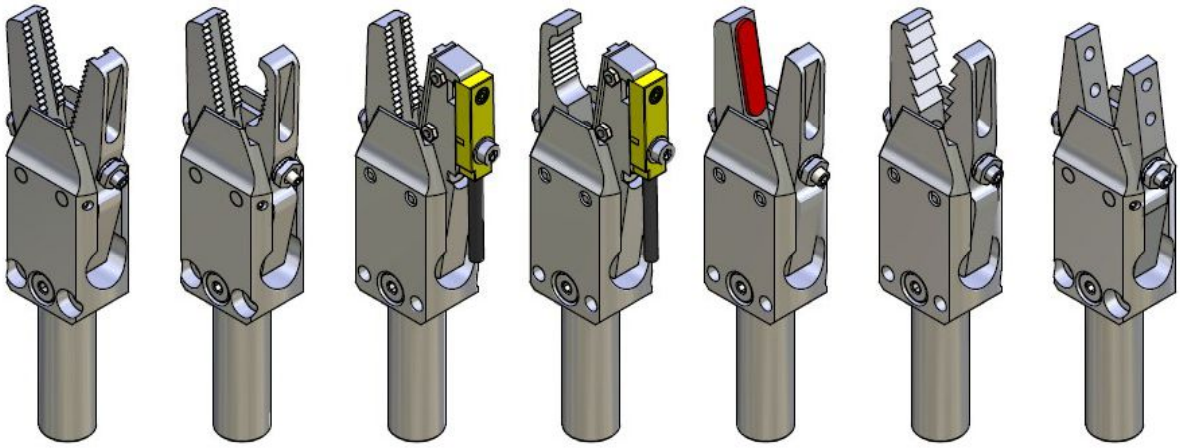

Remarks / *Anmerkungen:*

Active principle: single active
Wirkprinzip: Einfachwirkend

Working pressure: 6 bar clean and dry air
Betriebsdruck: 6 bar gefilterte und getrocknete luft verwenden

Jaws in zinc-plated Steel
Backen aus Stahl, galvanisch verzinkt

Article no.	Sensor	Closing force (at 6 bar)	Weight
CA.GTS.1003.1212		45 N	115 g
CA.GTS.1003.1214			110 g
CA.GTS.1003.1717			115 g
CA.GTS.1003.1919			112 g
CA.GTS.1003.2929			110 g
CA.GTS.1003.1215	GRZ.20.SC.PNP		120 g
CA.GTS.1003.125N	GRZ.20.SC.NPN		
CA.GTS.1003.1415	GRZ.20.SC.PNP		116 g
CA.GTS.1003.145N	GRZ.20.SC.NPN		
CA.GTS.1003.1915	GRZ.20.SC.PNP		96 g
CA.GTS.1003.195N	GRZ.20.SC.NPN		

Article no.	Weight
GTS.03.G18	52 g
GTS.04.G18	95 g

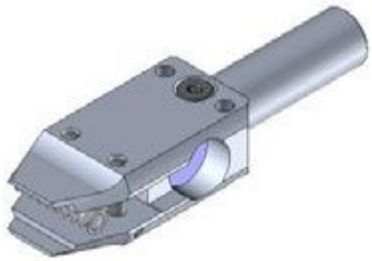

Application example / *Anwendungsbeispiel*

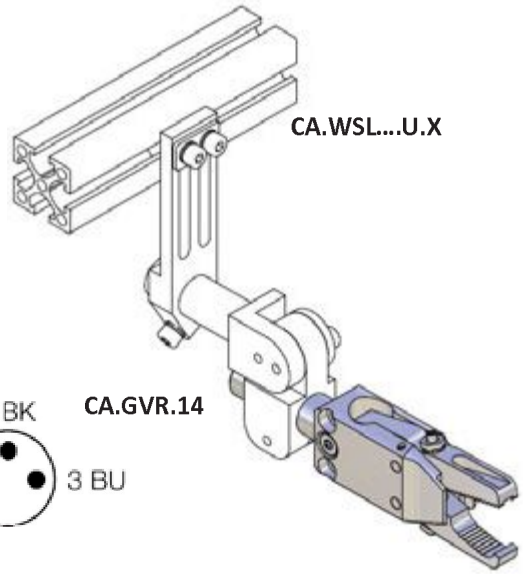

Sensor

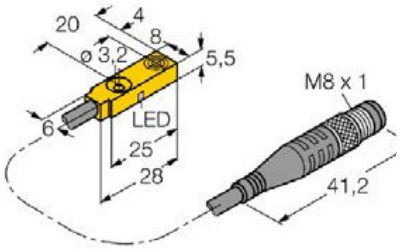

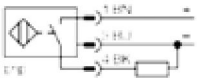

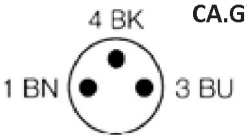

CA.09 GTS

14

. Dimensions

. *Maße*

CA.GTS.1003.1212

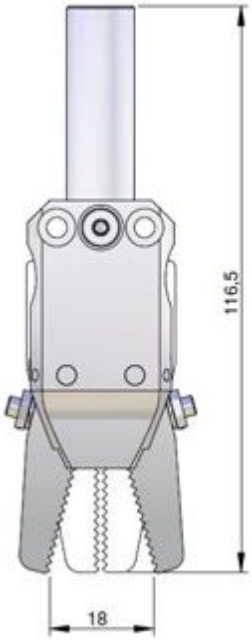

CA.GTS.1003.1214

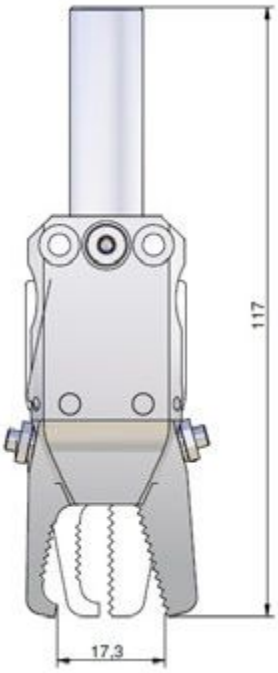

CA.GTS.1003.1919

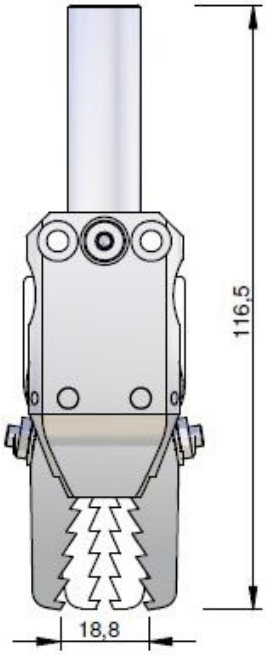

CA.GTS.1003.1717

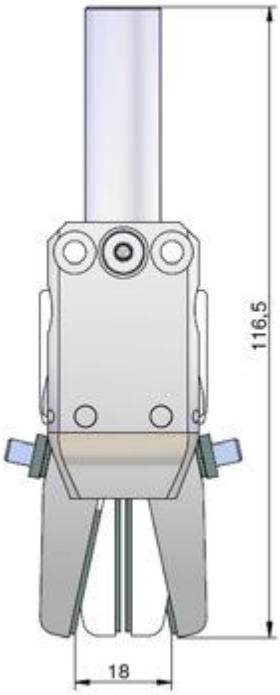

CA.GTS.1003.2929

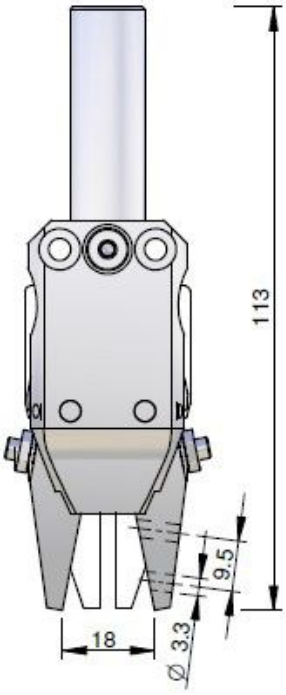

CA.09 GTS

14

. Dimensions

. *Maße*

CA.GTS.1003.1215/125N

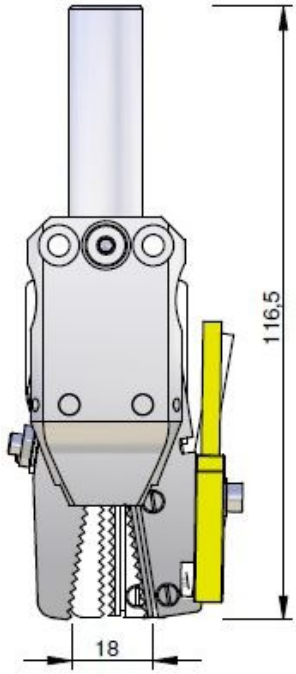

CA.GTS.1003.1915/195N

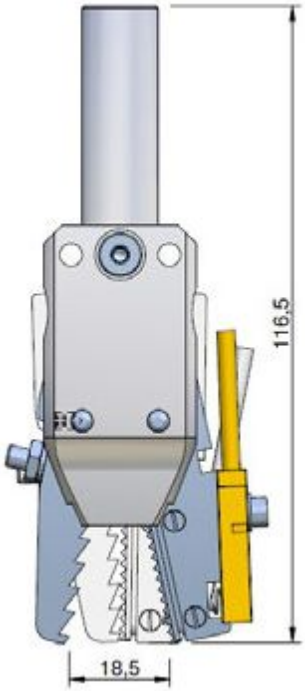

CA.GTS.1003.1415/145N

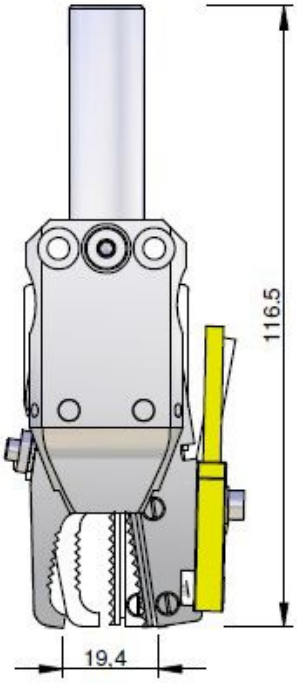

GTS.03.G18

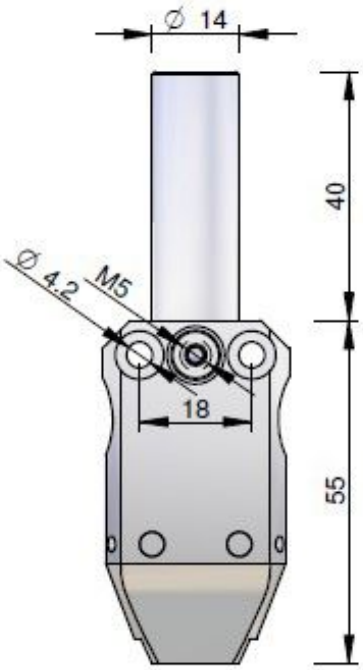

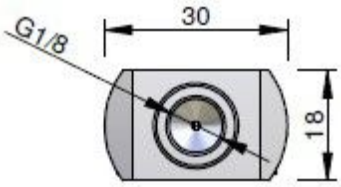

Application example / *Anwendungsbeispiel*

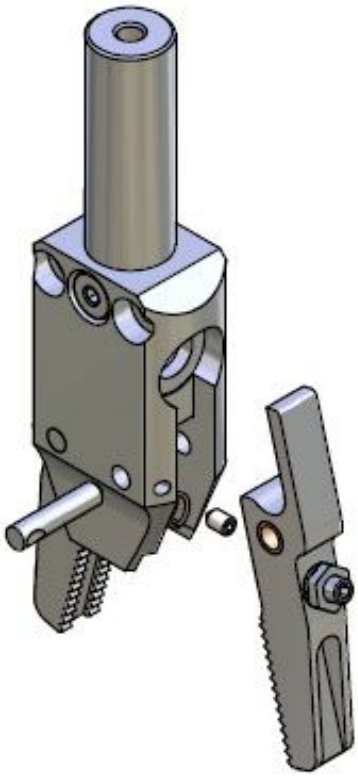

CA.09 GTS

. Jaws for Gripper GTS **14** ***. Grundbacken für Greifer GTS***

GTS.03.12

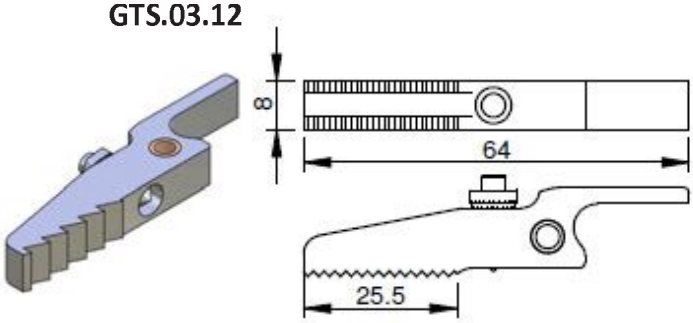

GTS.03.14

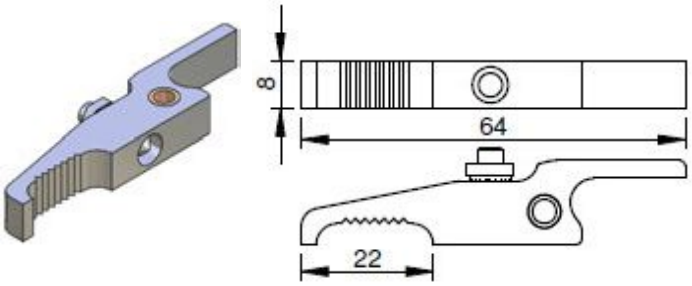

GTS.03.15/15.N

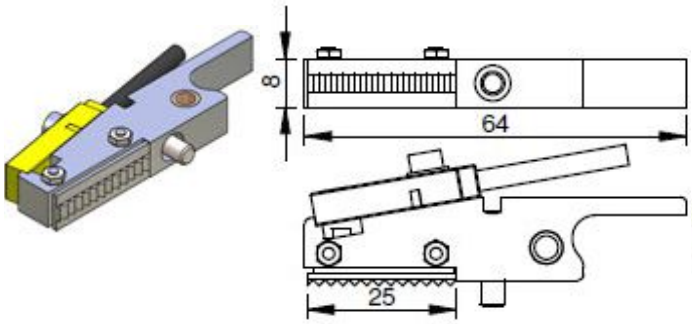

GTS.03.17

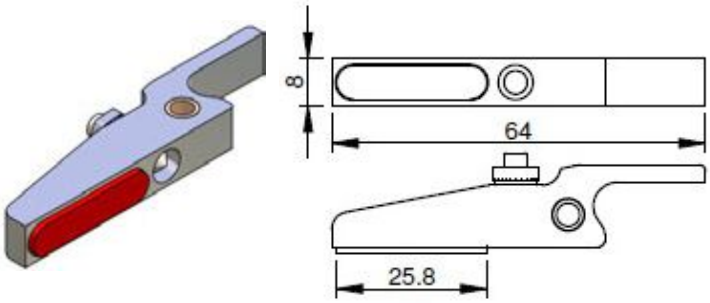

GTS.03.19

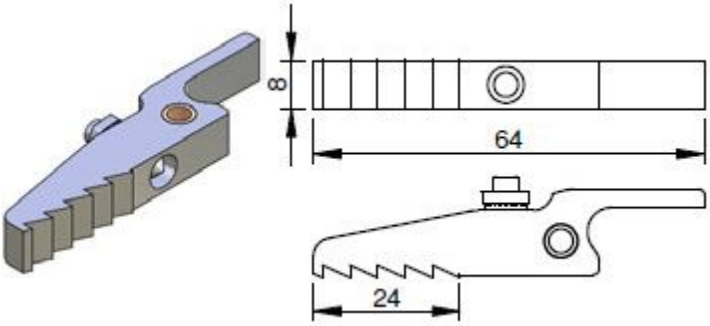

GTS.03.29

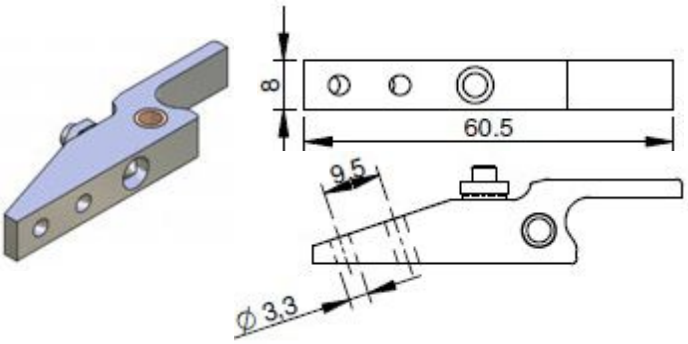

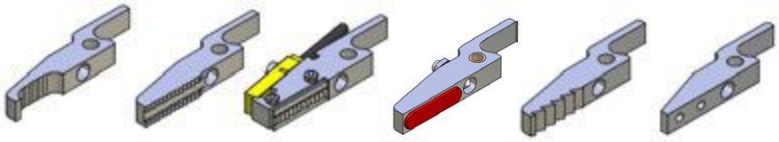

Article no.	Weight
GTS.03.12	27 g
GTS.03.14	22 g
GTS.03.15	35 g
GTS.03.15.N	
GTS.03.17	27 g
GTS.03.19	26 g
GTS.03.29	25 g

CA.09 GTS

. Sprue grippers

20

. Greifzange

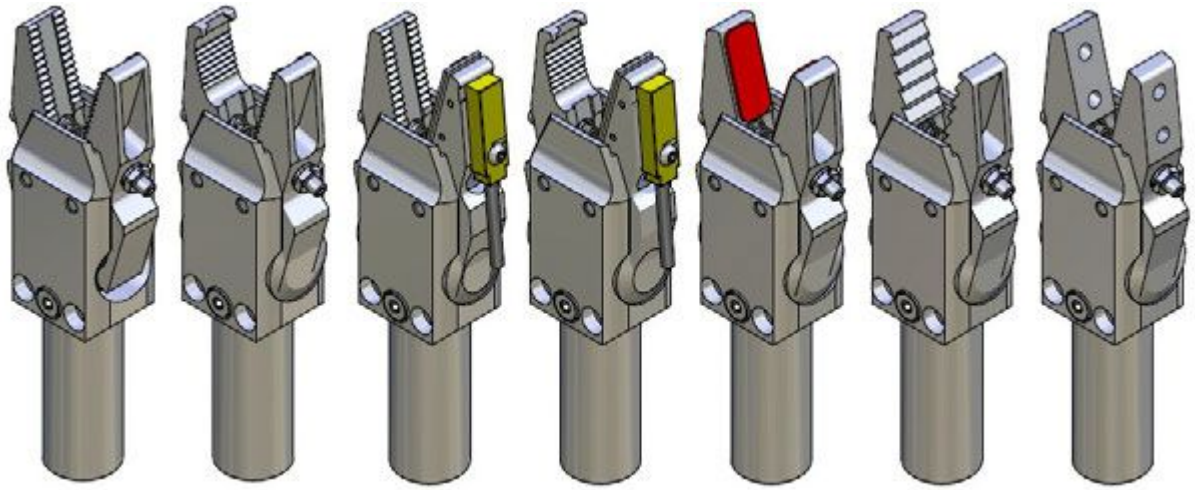

Working pressure: 6 bar clean and dry air
Betriebsdruck: 6 bar gefilterte und getrocknete luft verwenden

Jaws in zinc-plated Steel
Backen aus Stahl, galvanisch verzinkt

Remarks / *Anmerkungen:*

Work principle: single acting
Wirkprinzip: Einfachwirkend

Article no.	Sensor	Closing force (at 6 bar)	Weight
CA.GTS.1004.1212		90 N	151 g
CA.GTS.1004.1214			144 g
CA.GTS.1004.1717			151 g
CA.GTS.1004.1919			146 g
CA.GTS.1004.2929			144 g
CA.GTS.1004.1215	GRZ.20.SC.PNP		160 g
CA.GTS.1004.125N	GRZ.20.SC.NPN		
CA.GTS.1004.1415	GRZ.20.SC.PNP		120 g
CA.GTS.1004.145N	GRZ.20.SC.NPN		

Application example / *Anwendungsbeispiel*

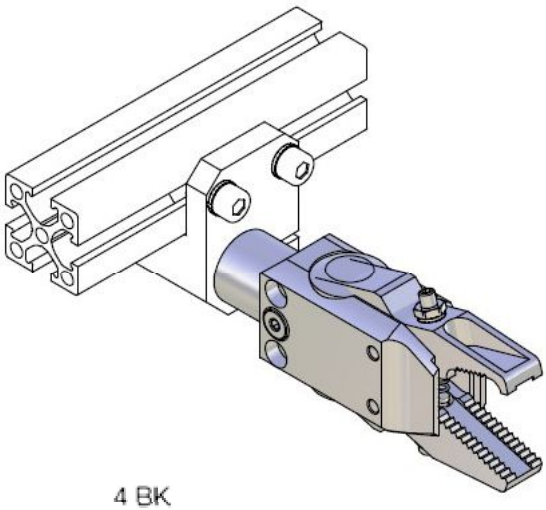

Sensor

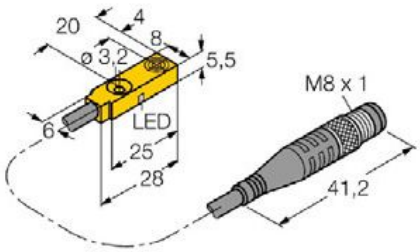

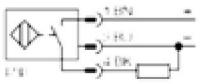

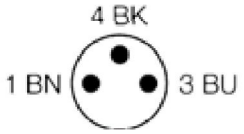

CA.09 GTS

20

. Dimensions

. Maße

CA.GTS.1004.1212

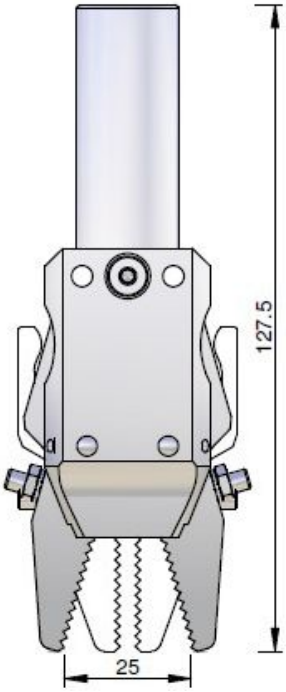

CA.GTS.1004.1214

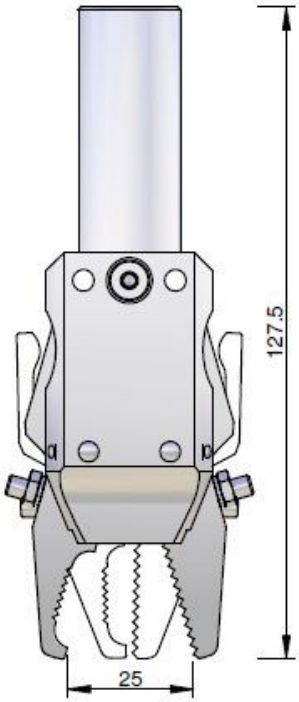

CA.GTS.1004.1919

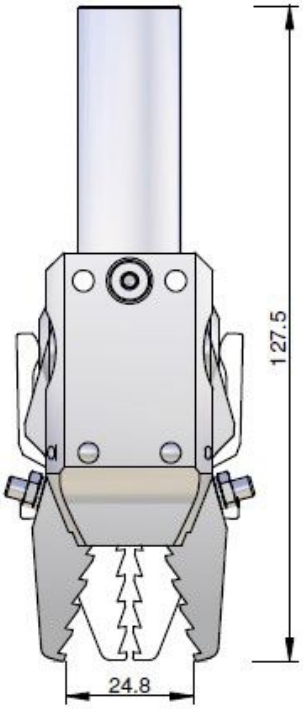

CA.GTS.1004.1717

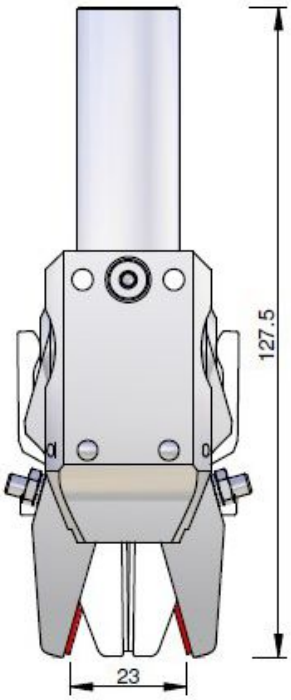

CA.GTS.1004.2929

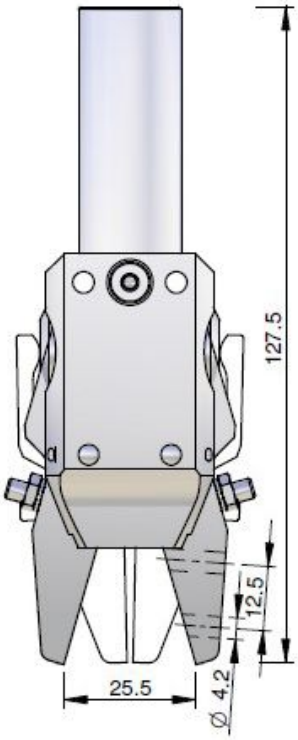

CA.09 GTS

. Dimensions

20

. *Maße*

CA.GTS.1004.1215/125N

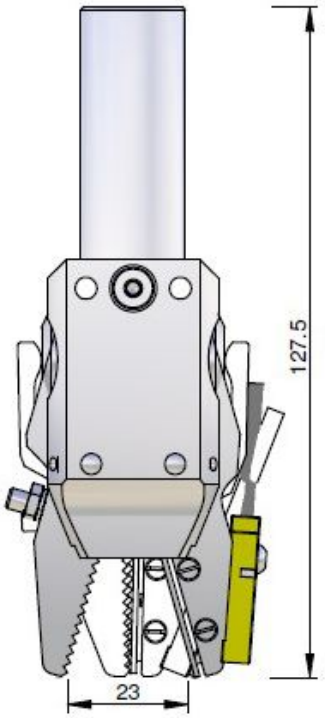

CA.GTS.1004.1415/145N

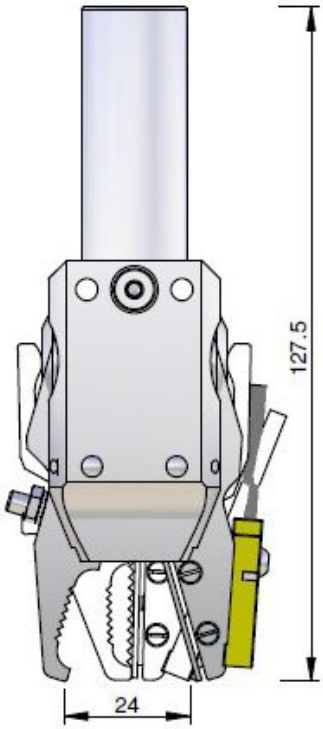

GTS.04.G18

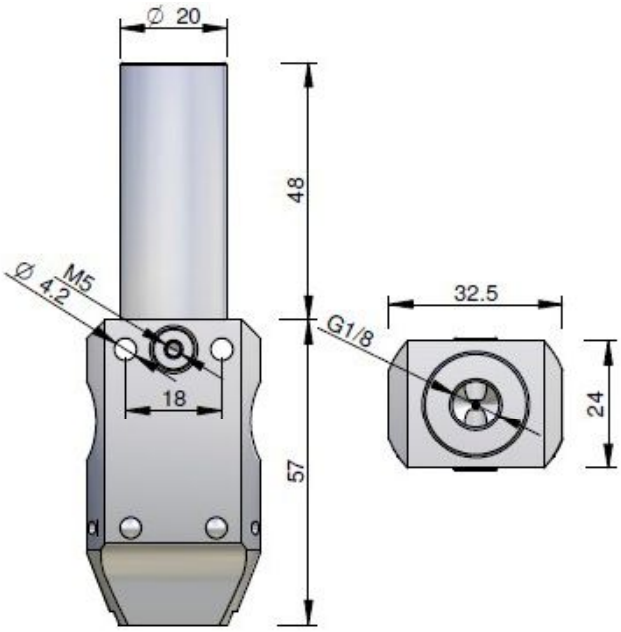

Application examples / *Anwendungsbeispiele*

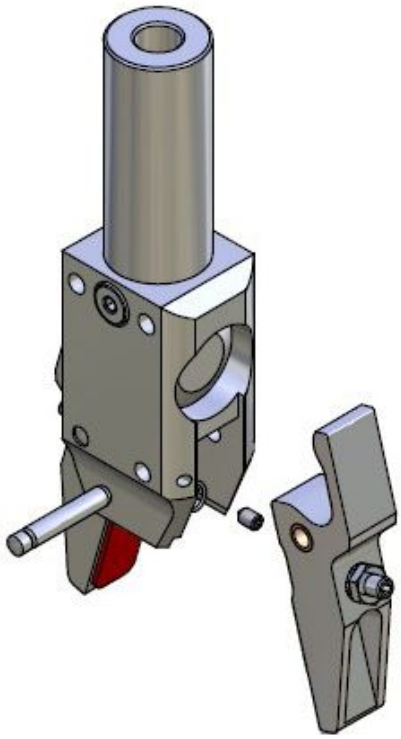

CA.09 GTS

20

. Jaws for Gripper GTS

. Grundbacken für Greifer GTS

GTS.04.12

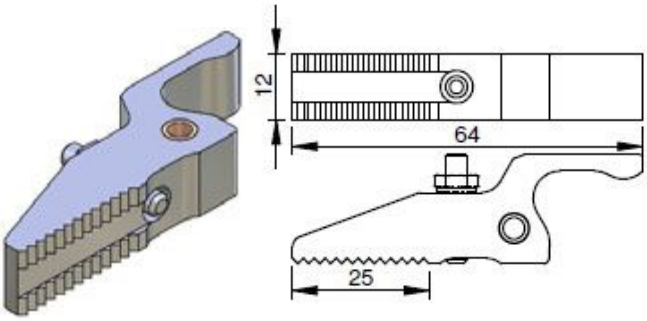

GTS.04.14

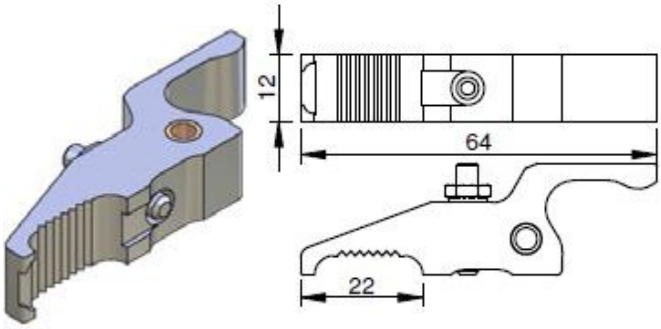

GTS.04.15/15.N

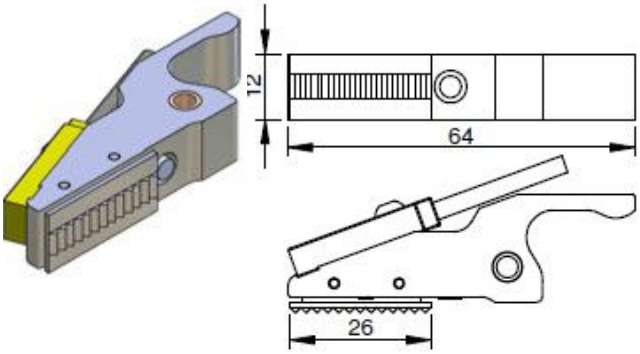

GTS.04.17

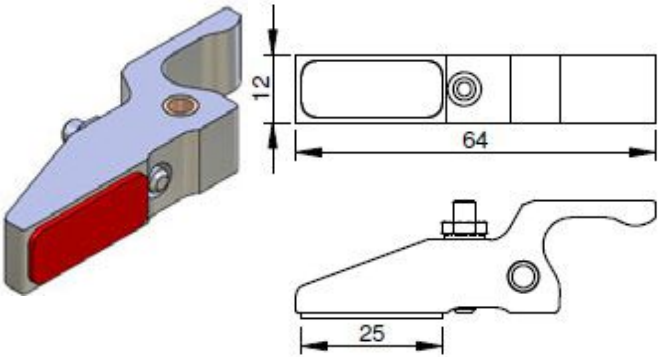

GTS.04.19

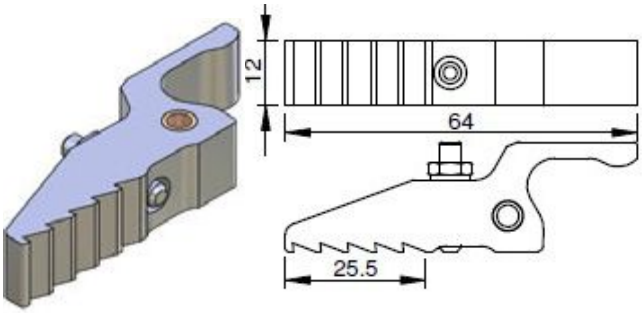

GTS.04.29

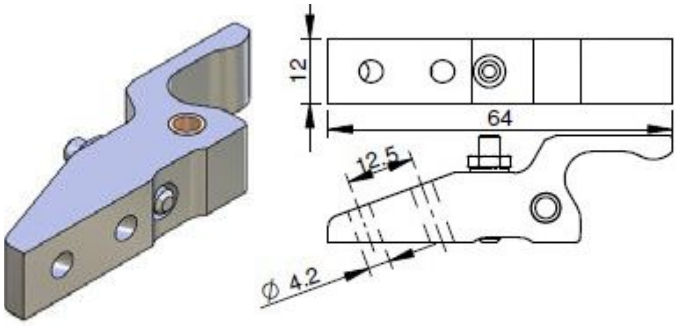

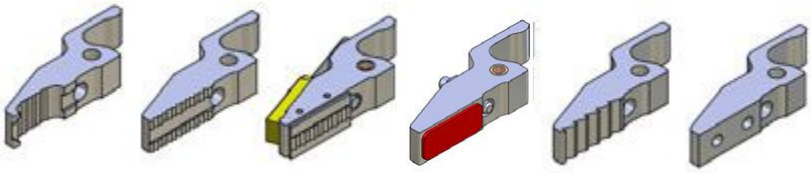

Article no.	Weight
GTS.04.12	31 g
GTS.04.14	26 g
GTS.04.15	39 g
GTS.04.15.N	
GTS.04.17	31 g
GTS.04.19	30 g
GTS.04.29	29 g